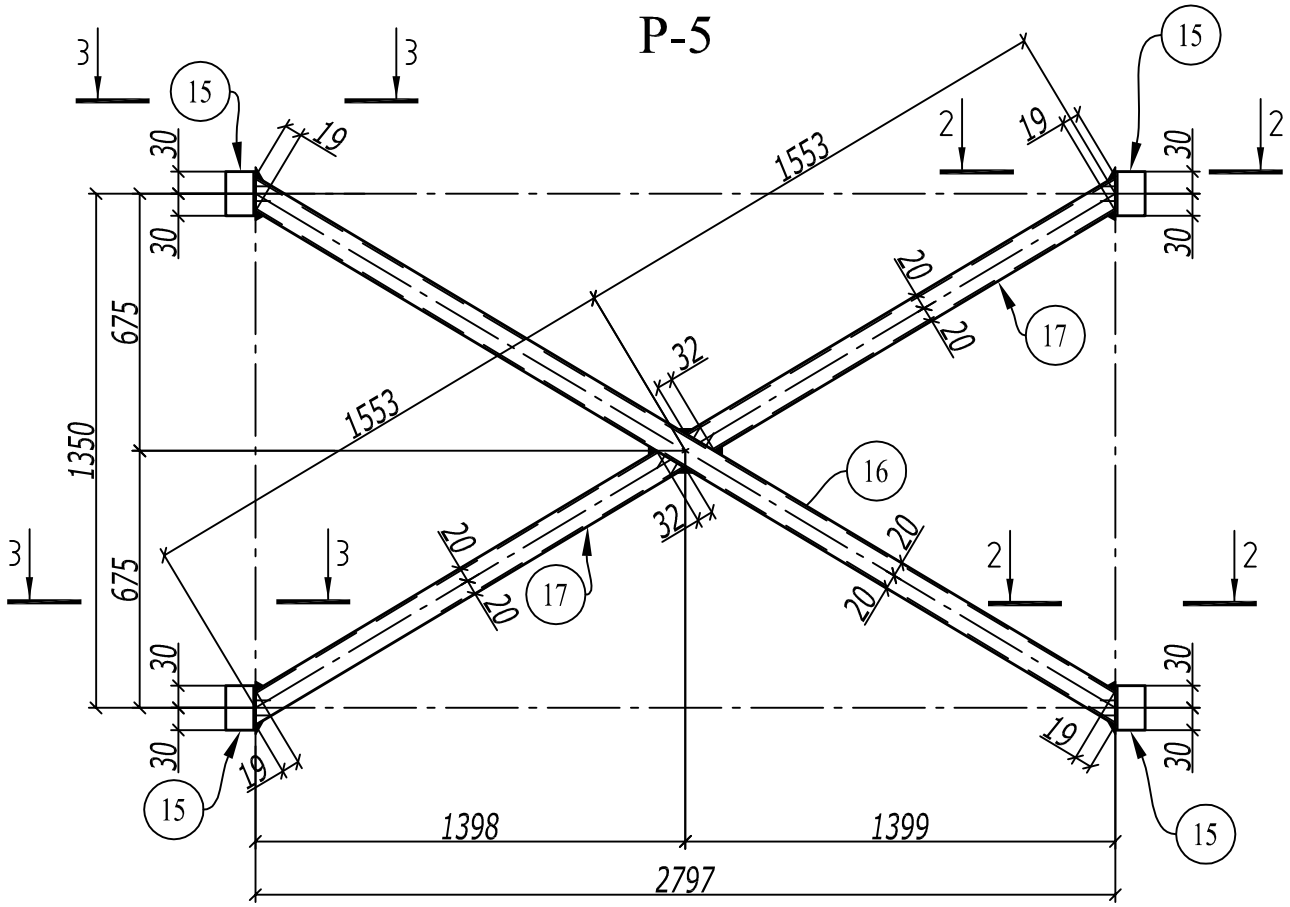

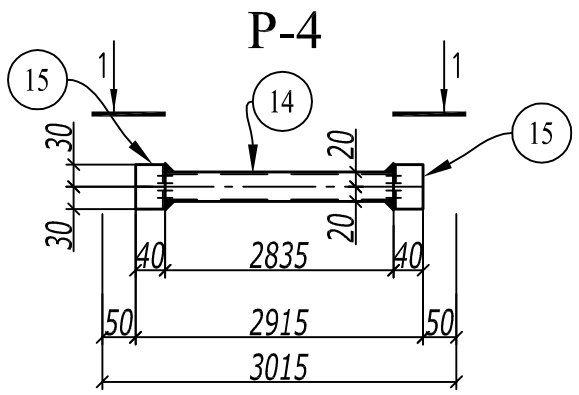

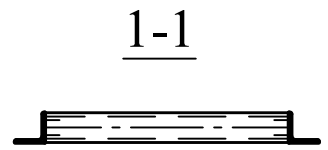

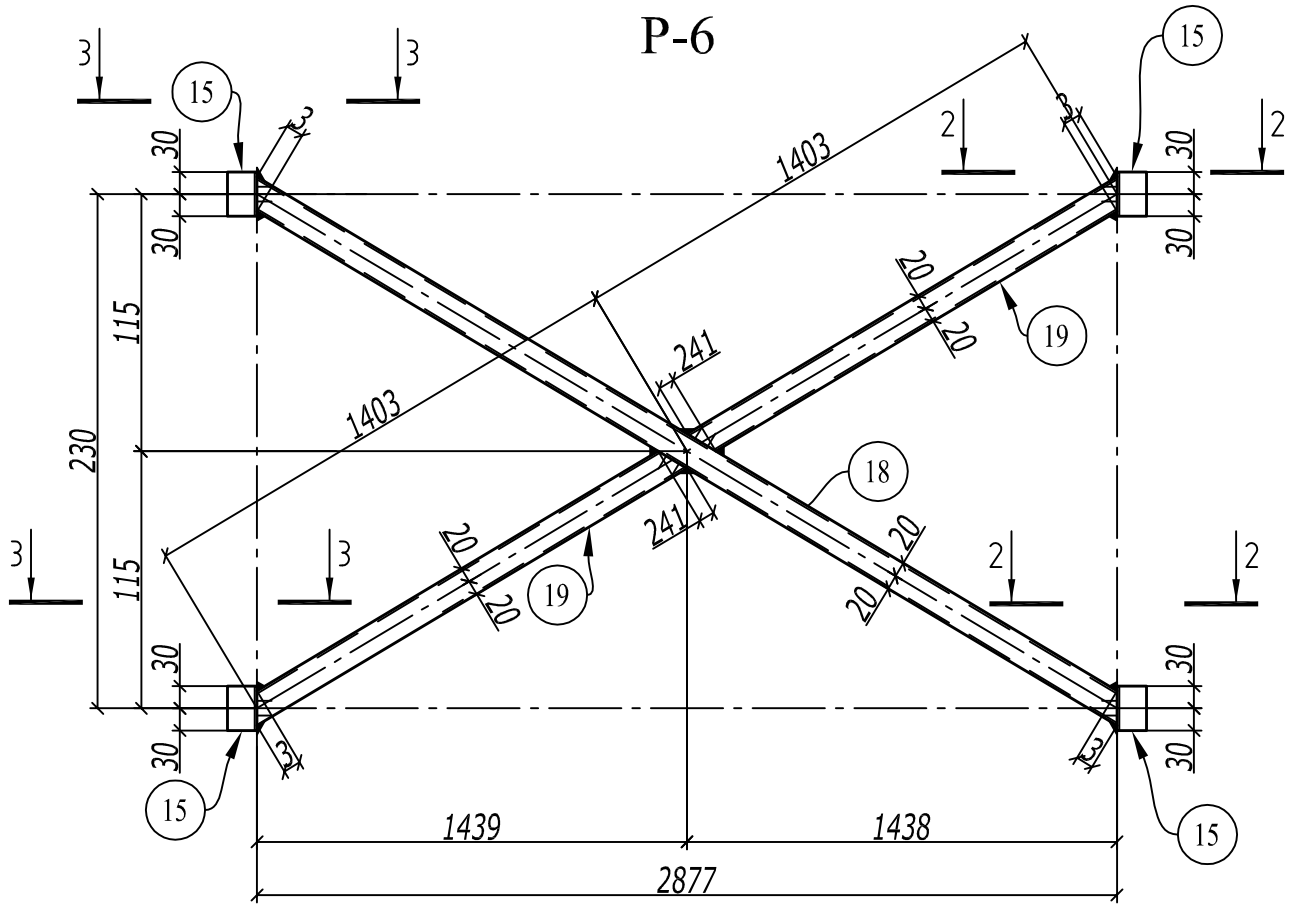

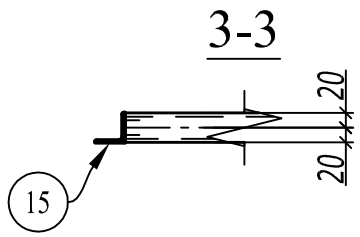

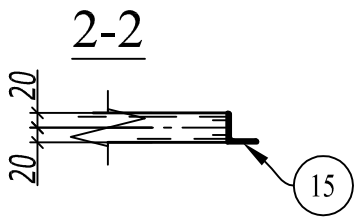

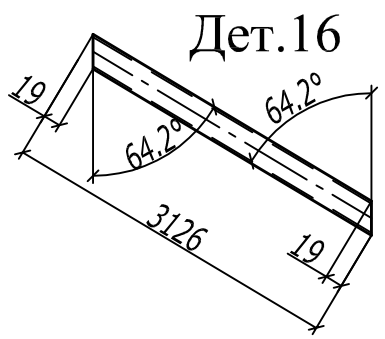

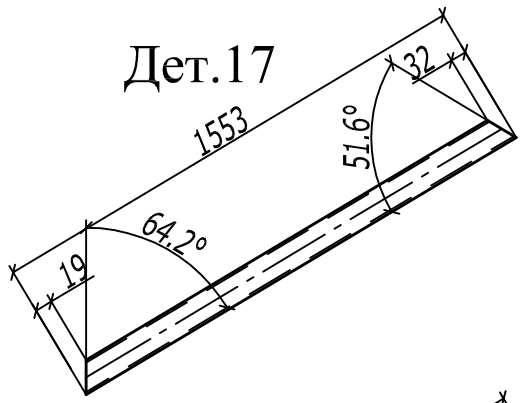

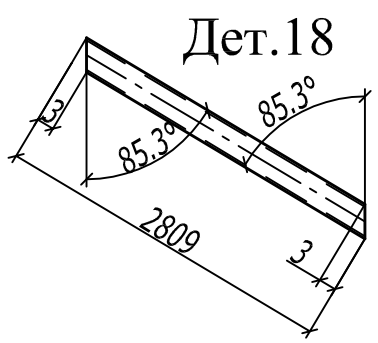

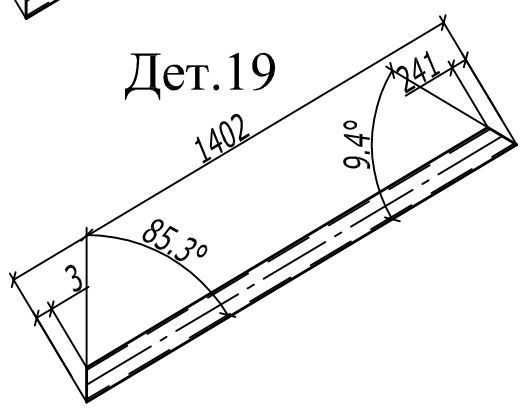

						М364-2014.КМД-2		
						СП ООО "СИБАКАДЕМСТРОЙ"		
Изм.	Кол.уч.	Лист	Nдок.	Подпись	Дата			
Разраб.		Ефремов				Штаб строительства	Стадия	Лист	Листов
Пров.							Р	1	2
						Связь Р-5, Р-6. Распорка Р-4	ООО "Ависта Модуль"	
Н. контр.								

Подп. и дата | Инв. № дубл. | Взам. инв. № | Подп. и дата | Инв. № подл.

Копировал

Формат А3